阪 急　阪急デジタルサイネージ 神戸三宮 東改札前

お問い合わせは こちらを クリック

2022/12/9

JR三ノ宮駅や神戸市営地下鉄三宮駅との乗換で多くの通行客が利用する阪急神戸三宮駅の東改札外に設置！！
六角形状の2柱に合計12面のディスプレイで全方位へ効果的にリーチ可能な媒体です！！

設置場所	サイズ 面数	1枠/ロール	販売枠	放映 開始日	放映形態	期間	枠数	掲出料金（税別）	備考
阪急神戸三宮駅 東改札外	70インチ 12面	15秒/3分	12枠	月曜	1社買切	1週間	全枠	1,000,000円	
					ロール	1週間	1枠	150,000円	
					スポット	52週間	52枠	5,000,000円	毎週1枠放映。 買切週は別週複数枠放映
						52週間	-	枠数 × 100,000円	毎週1枠放映。 買切週は放映なし
						10週間	10枠	1,050,000円	放映は任意。1週最大3枠迄

●放映時間　5：00～24：00（19時間）
●意匠審査　阪急電鉄によるクライアント審査及び意匠審査が必要です。
●掲出形態　静止画または動画
●入稿期限　放映開始の6営業日前AM
※GW、お盆期間、SW、年末年始は通常より早い納品となる場合があります。
●申込方法　1社買切放映 ：放映開始月の6ヶ月前第1営業日
ロール放映 、52Wスポット、セット商品　：**放映開始月の3ヶ月前第1営業日※5月放映分より適用**
10Wスポット放映：放映開始月の1ヶ月前第1営業日
●最低保証回数　緊急放映・支障を含め90%稼働時の保障回数とします。
●備考
・申込放映期間、同一意匠の放映を基本とします。放映期間中に放映素材の変更及び中止をする場合は、特殊放映費として別途料金を申し受けます。
・原則、枠順番指定は不可です。
・放映期間中であっても、事業上の支障、緊急事態その他やむを得ない事由が生じたときは、放映を中止する場合があります。
この場合、基本、放映料金の減額、払い戻しは行わず、放映中止期間相当分の代替放映で補うことをもって正規放映とさせていただきます。
・ディスプレイにおける色再現性の範囲は限られていますので予めご了承ください。
・特殊な放映パターンなどをご要望の場合は、別途オプション料金が発生いたします。
事前にお問い合わせください。

【ご掲出位置】

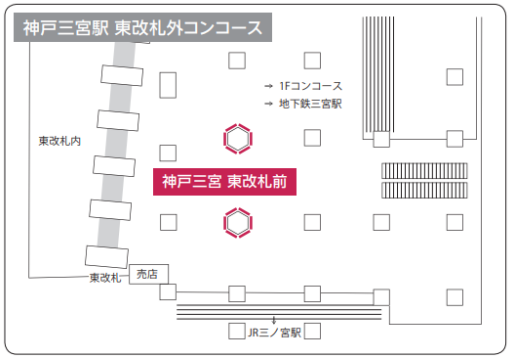

【表示画面サイズ】

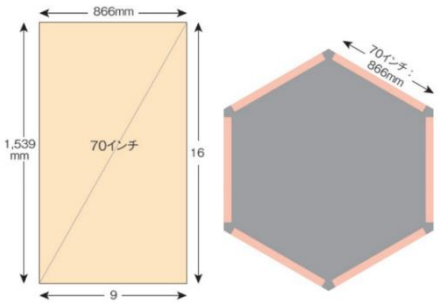

【ご掲出イメージ】

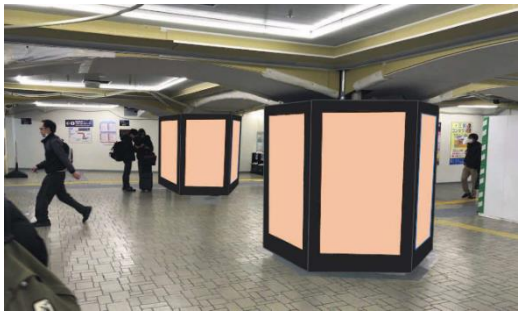

阪急　阪急デジタルサイネージ 神戸三宮 東改札前　特殊放映について

特殊放映パターンは以下①～④が可能です。
・特殊放映をご希望の場合は編集費が別途必要です
・特殊放映パターンをご希望の場合は、事前にお問い合わせください。

①　面別放映	以下の面別指定において2種類の素材を放映可能です。 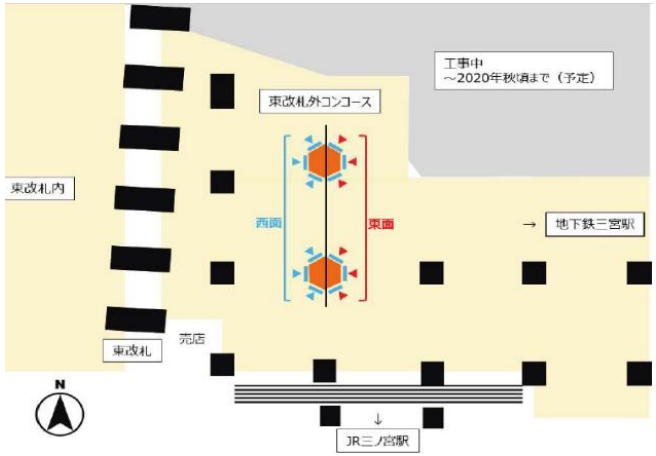
②　曜日別放映	1週間の中で2回まで、曜日指定の上、意匠変更可能。
③　1枠15秒の中で、複数の素材をつなぎ合わせて放映	1素材5秒以上、3素材まで
④　時間帯別放映	下記の時間帯で素材の切り替えが可能です。 午前タイム　5：00～12：00 午後タイム　12：00～18：00 夜間タイム　18：00～24：00

【注意事項】
・放映素材の入稿締切は放映開始日の6営業日前のAM11：00となります。
　事前に入稿仕様をご確認の上、入稿をお願い致します。
・個別の事前テスト放映は実施致しませんので、予め、ご了承ください。
・放映される広告物は、事前に内容・デザイン等については阪急が認めたものに限ります。
・お申し込み後の申込内容の変更は、原則として認めません。
・お申し込み後の取消については、広告料金の全額を違約金として申し受けます。

阪急　阪急デジタルサイネージ 神戸三宮 東改札前　入稿仕様

素材納品日

放映開始日の6営業日前AM。

仕様確認について

仕様確認及び事前テスト放映の依頼は、お受けいたしかねます。下記の仕様をご確認の上、完全データでの入稿をお願いいたします。
なお、放映後、素材に不具合があった場合は差替えデータをご用意いただく場合がございますので、予めご了承ください。

入稿仕様

■動画（MPEG4 AVC / H.264）

解像度（pixel）	拡張子（ファイル形式）	映像エンコードビットレート	プロファイルレベル	フレームレート
アスペクト比［16:9］W1,920×H1,080	.mp4	CBR（固定ビットレート） 12Mbps以下	Base/Main/ High up to 5.1	30fps

■動画（WMV9）

解像度（pixel）	拡張子（ファイル形式）	映像エンコードビットレート	ストリームタイプ	プロファイルレベル	色形式	フレームレート
アスペクト比［16:9］W1,920×H1,080	.wmv	CBR（固定ビットレート） 4～25Mbps	Windows Media Video 9	Main High, Advanced up to L3	4:2:0	30fps

■静止画コンテンツ

解像度（pixel）	拡張子（ファイル形式）	カラーモード
アスペクト比［16:9］W1,920×H1,080	.jpg　.png　.bmp	RGB形式

■画像の向きについて

入稿時のデータは、横向き（左側が上）で納品してください。

入稿時

放映時
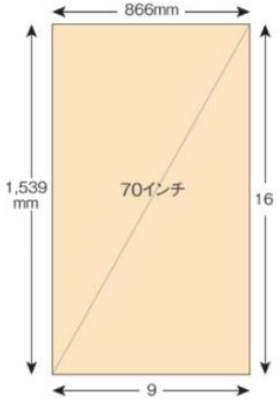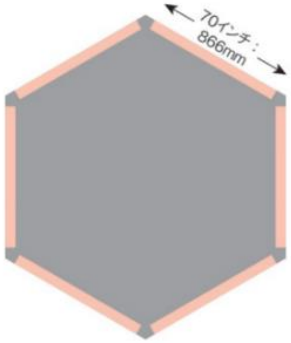
【表示画面サイズ】