阪急　改札内円柱広告

お問い合わせはこちらをクリック

2023/5/11

阪急 大阪梅田駅3階の改札内に位置する中央4本の大型円柱広告。迫力はもちろん、常に多くの利用者でにぎわうため、注目度も抜群です。

設置場所	仕様	数量	サイズH×W（mm）	開始日	掲出期間	掲出料金（税抜）	製作費（税別）
大阪梅田駅 3階改札内	シート	6本セット	約H2,060×W4,368mm	月曜	1週間	2,000,000円	別途必要
					2週間	3,200,000円	

- ●意匠審査　阪急電鉄による意匠審査・業種審査がございます。
- ●掲出作業時間　掲出開始全日の終電後作業
- ●撤去作業時間　掲出終了日の終電後
- ●申込方法　申込日：6ヶ月前第1営業日午前中締め切り
  抽選日：同日午後　翌営業日から決定優先
  ※事前申込については阪急グループの申込が優先されます。
- ●納品　完全データ入稿（別途製作費がかかります）
- ●入稿期限　掲出開始の2週間前迄（色校正1回含む）
- ●備考　駅や阪急の事情により、急遽料金が変更になる場合がございます。
  同一意匠のみ2週間料金が適用となります。
  連続掲出は最長2週間までです。

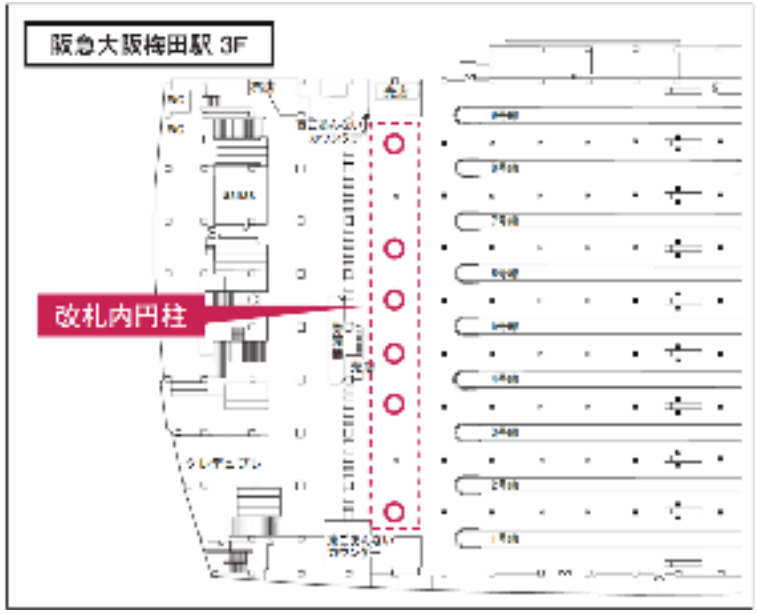

阪急　改札内円柱広告

●柱1本につき意匠シートは1枚もしくは2枚（分割）、重ね合わせの箇所には両面テープの貼付けをしてください。
●サイズ　有効サイズ／縦2,060mm×横4,368mm
　　データサイズ／ 1枚　縦2,060mm×横4,468mm（かぶり代100mm）
●意匠シートの左右端のジョイント部の絵柄合わせがある場合は指定の仕様にしてください。

参考写真

◯意匠シート1枚の場合

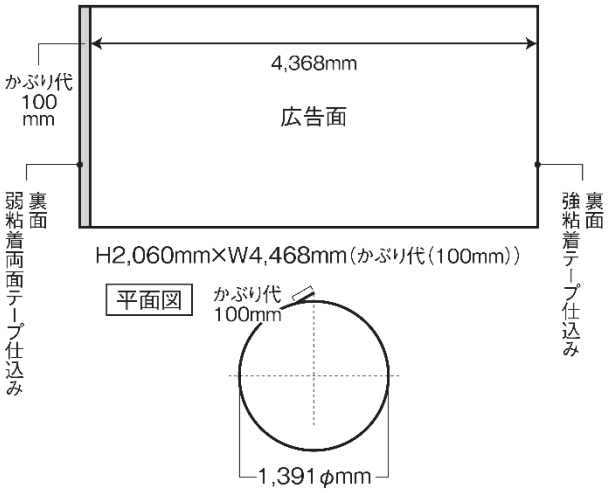

◯意匠シート2枚の場合

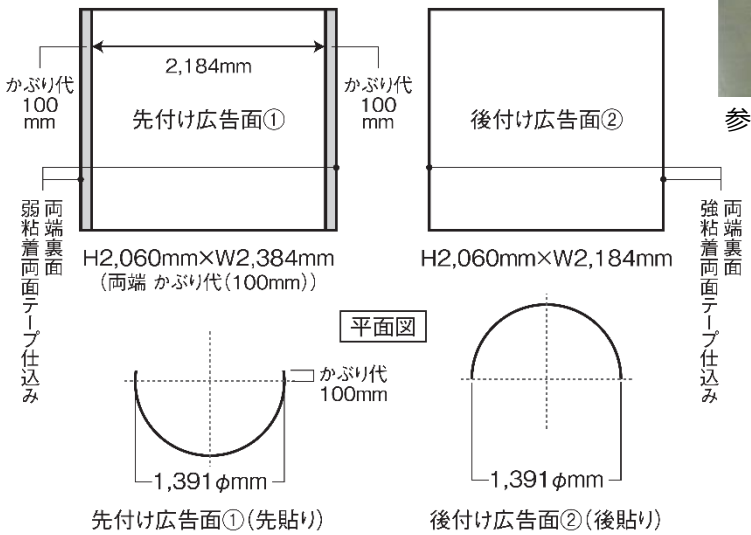
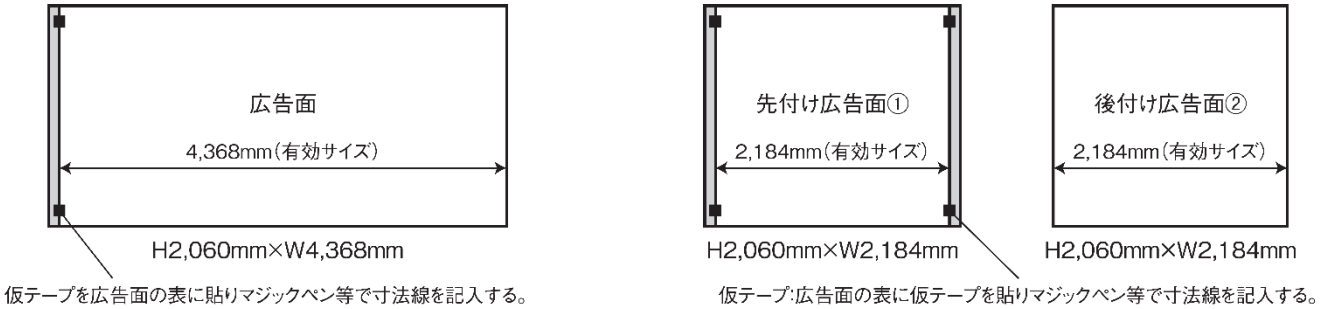
◯意匠シートの左右端のジョイント部が絵柄合せになる場合